AZ/300

MONTÁŽNÍ INSTRUKCE

MODUL AUDIO AZ/300

Je určena jako hovorová jednotka do zákaznických panelů pro systém 300.

Elektronika je řízena modulem ICP/LR po společné sběrnici, sdílené s ostatními zařízeními vstupního panelu.

Ovládá následující funkce: výstup pro signalizaci obsazení systému, ovládání dveřního otvírače a aktivaci audio.

Hlasitost obou audio kanálů lze regulovat potenciometry.

Jednotka je vybavena bzučákem pro akustickou signalizaci uvolnění dveřního otvírače. Bzučák zní po celou dobu jeho aktivace .

Pokud to konstrukce panelu umožňuje, lze pro zlepšení akustických podmínek (zamezení Larsenova efektu) umístit mikrofon dále od jednotky (max. 250 mm).

Upevnění jednotky je znázorněno na obr.3.

Jednotka je opatřena dvěma konektory **CBI** a **CBO** (obr.1) pro připojení k modulu ICP/LR a k modulu kódové volby VZS/308C, případně k video interface AVT/300 pomocí dodaných kabelů.

Modul je vybaven 3 signálními LED (obr.1):

LED 1 žlutá

LED 2 červená

LED 3 zelená

POZNÁMKA. Signálky LED lze využít pro různé účely (např. pro signalizaci obsazení systému).

Nastavení hlasitosti (obr.2)

nastavení hlasitosti na vstupním panelu.

nastavení hlasitosti na uživatelské stanici

Hlasitost obou kanálů nutno nastavit na optimální úroveň, aby nedocházelo ke zpětné vazbě.

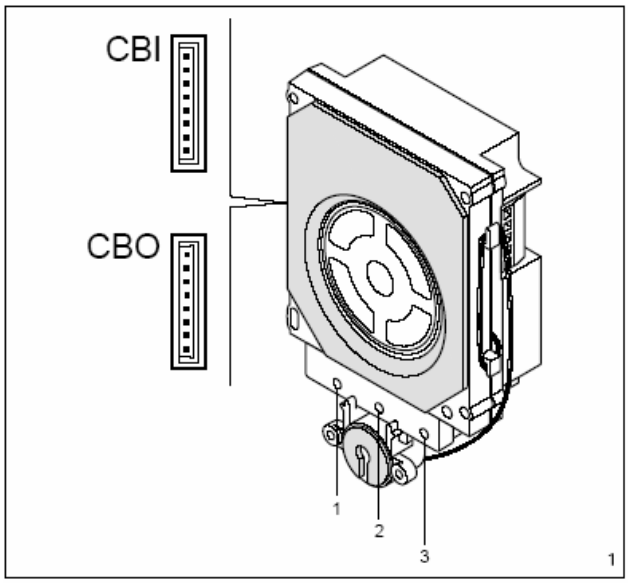

1

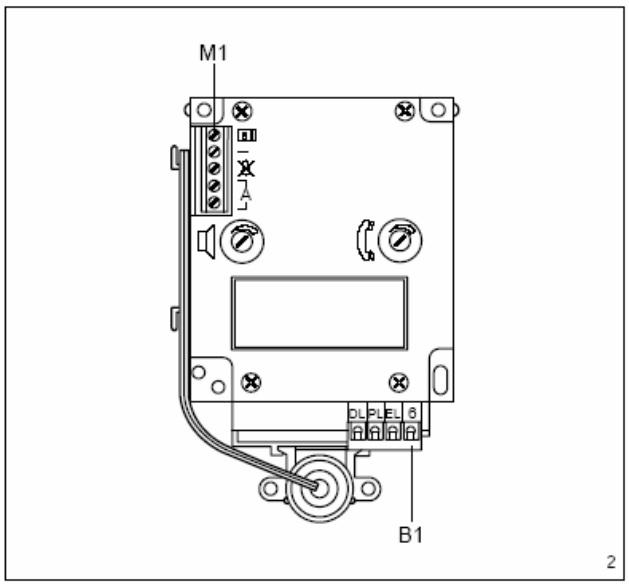

2

E.J.C. ČR s.r.o. - výhradní dovozce do ČR, e-mail: ejc@ejc, URL: http/www.ejc.cz
Plavecká 503, 252 42 Jesenice, tel./fax: +420 241 931 192, +420 241 931 303

Funkce připojovacích svorek (obr.2)

Svorkovnice M2 (ovládání)

	ovládání dveřního otvírače - výstup
—	ovládání dveřního otvírače - zem
	výstup obsazeno
A	audio linka

Svorkovnice B1

DL	záporná polarita zelená LED
PL	záporná polarita žlutá LED
EL	záporná polarita červená LED
6	společný plus pro napájení LED

Rozměry viz obr.3.

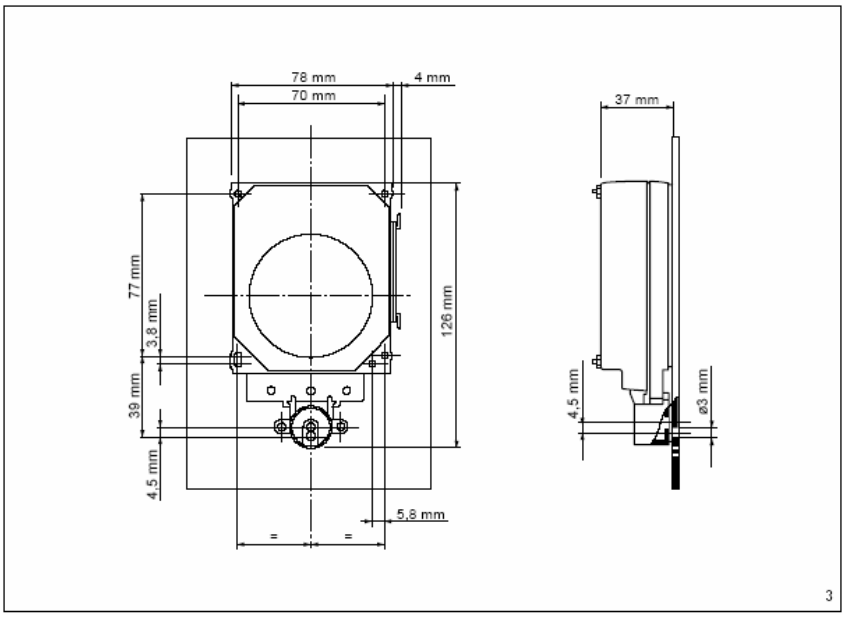

Technické parametry

- Napájecí napětí: 14 ÷ 18 VDC
- Spotřeba proudu: 70 mA (11 mA v klidu)
- Ovládání otvírače: přechodně max. 18 VDC, 500 mA
- Audio: symetrické Z=100 Ω;
- Výstup signalizace obsazení: otevřený kolektor max. 50 mA
- Rozsah pracovní teploty: -15°C ÷ +50°C
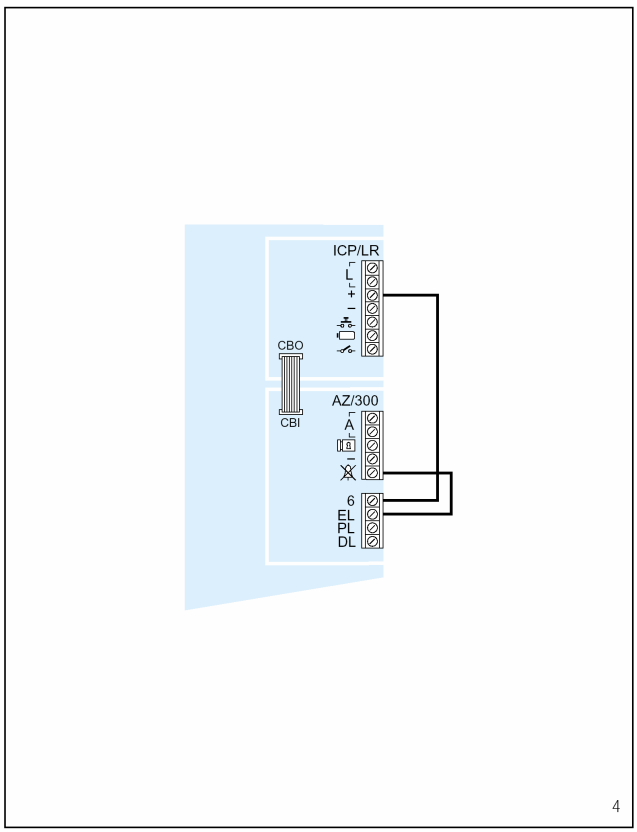
Obr.4 - Zapojení indikátoru obsazení.