VSP/100

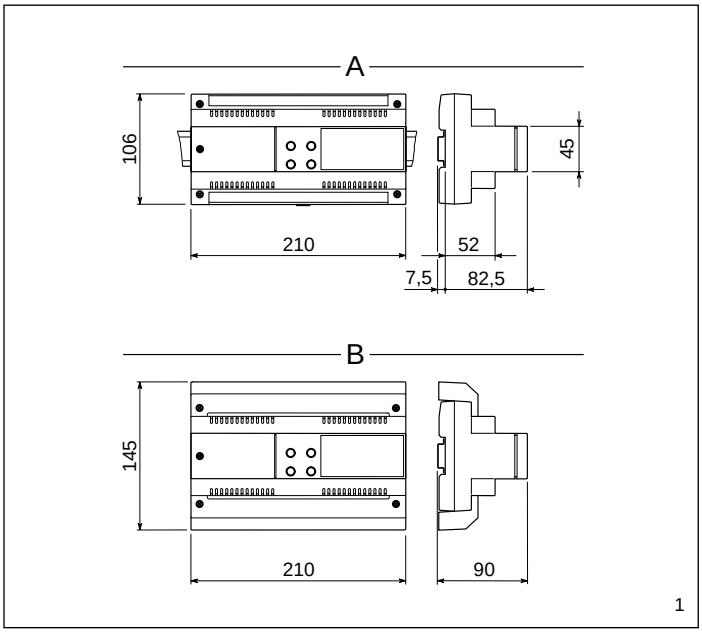

I ISTRUZIONI PER L'INSTALLAZIONE

SELETTORE PER CENTRALINO DI PORTINERIA VSP/100

L'apparecchio viene utilizzato in impianti videocitofonici con centralino di portineria.
È dotato di un generatore di segnali che permette al derivato interno di riconoscere le chiamate provenienti dal centralino di portineria.

Funzione dei morsetti

Morsettiera A (al centralino)
3 segnale video
4 schermo segnale video
5 massa
6 centralino acceso
7 chiamata dal posto esterno
8 audio al centralino
9 audio dal centralino
10 occupato al centralino
11 comune chiamata
12 chiamata dal derivato interno
13 gancio cornetta
14 intercettazione 1
15 comune chiamata dal posto esterno
16 attivazione posto esterno
17 chiamata al derivato interno
18 intercettazione 2

Morsettiera B (al VA/100)
3 segnale video
4 schermo segnale video
5 – 17,5 V
6 + alimentazione
7 chiamata
8 audio dal posto esterno
9 audio al posto esterno
10 attivazione impianto

Morsettiera C (al derivato interno)
3 segnale video
4 schermo segnale video
5 – 17,5 V alimentazione
6 + derivato interno
7 chiamata al derivato interno
8 audio al derivato interno
9 audio al posto esterno
10 segnalazione di occupato del VSB
11
12 chiamata al centralino
13 segnalazione centralino libero (LED verde)
14 segnalazione centralino occupato (LED giallo)

Morsettiera F
1÷5 servizi

Morsettiera H (all'unità di ripresa del centralino)
3 segnale video
4 schermo segnale video
5 – 17,5 V alimentazione
6 + unità di ripresa
7 abilitazione unità di ripresa

Caratteristiche tecniche
- Alimentazione: 17,5 Vcc.
- Assorbimento: 170 mA max.
- Temperatura di funzionamento: da 0 °C a +35 °C.
- Dimensioni: modulo da 12 unità alto per guida DIN (fig. 1).

L'apparecchio può essere installato, senza coprimorsetti, in scatole munite di guida DIN (EN 50022).
Per le dimensioni di ingombro vedere la fig. 1A.
Oppure può essere installato a parete utilizzando la guida DIN in dotazione ed applicando il coprimorsetti.
Per le dimensioni di ingombro vedere la fig. 1B.

SMALTIMENTO

Assicurarsi che il materiale d'imballaggio non venga disperso nell'ambiente, ma smaltito seguendo le norme vigenti nel paese di utilizzo del prodotto.
Alla fine del ciclo di vita dell'apparecchio evitare che lo stesso venga disperso nell'ambiente.
Lo smaltimento dell'apparecchiatura deve essere effettuato rispettando le norme vigenti e privilegiando il riciclaggio delle sue parti costituenti.
Sui componenti, per cui è previsto lo smaltimento con riciclaggio, sono riportati il simbolo e la sigla del materiale.

GB INSTALLATION INSTRUCTIONS

SWITCHBOARD SELECTOR VSP/100

This device is used with video entry system installations in conjunction with an analog or digital switchboard.
It has a built in tone generator which enables a porter to distinguish calls coming from flats from standard entry panel calls.

Function of each terminal

Terminal block A (to switchboard)
3 video signal
4 video signal shield
5 ground
6 switchboard ON signal
7 call from entry panel
8 audio to switchboard
9 audio from switchboard
10 engaged to switchboard
11 call common
12 call from receiver
13 cradle switch actuator
14 interception 1
15 call common from entry panel
16 entry panel enable
17 call to receiver
18 interception 2

Terminal block B (to VA/100)
3 video signal
4 video signal shield
5 – 17.5 V
6 + supply voltage
7 call
8 audio from entry panel
9 audio to entry panel
10 system enable

Terminal block C (to receiver)
3 video signal
4 video signal shield

BPT S.p.A.
30020 Cinto Caomaggiore/VE/Italy

03.2004/2402-0800

5 –┐17.5 V supply voltage
6 +┘to receiver
7 call to receiver
8 audio to receiver
9 audio to entry panel
10 engaged VSB signal
11
12 call to switchboard
13 free switchboard signal (green LED)
14 engaged switchboard signal (yellow LED)

Terminal block F
1÷5 services

Terminal block H (to the switchboard's TV camera)
3 video signal
4 video signal shield
5 –┐17.5 V supply voltage
6 +┘to camera
7 camera enable

Technical features
- Power supply: 17.5 VDC.
- Power Absortion: 170 mA max.
- Working temperature range: from 0°C to + 35°C.
- Dimensions: 12 DIN units module, high profile, figure 1.

The power supplier can be installed without terminal covers into boxes provided with DIN rail (EN 50022).
Dimensions are shown in figure 1A.
It can also be surface mounted, using the DIN rail supplied, but fitted with terminal covers.
Dimensions are shown in figure 1B.

DISPOSAL
Do not litter the environment with packing material: make sure it is disposed of according to the regulations in force in the country where the product is used.
When the equipment reaches the end of its life cycle, take measures to ensure it is not discarded in the environment.
The equipment must be disposed of in compliance with the regulations in force, recycling its component parts wherever possible.
Components that qualify as recyclable waste feature the relevant symbol and the material's abbreviation.

D INSTALLATIONS-ANLEITUNG

PFÖRTNER-WAHLGERÄT VSP/100
Das Gerät wird für eine Pförtnerzentrale in Verbindung mit einer Video-Sprechanlagen verwendet.
Es ist mit einem Signalgenerator ausgestattet, der die Erkennung der von der Pförtnerzentrale ausgelösten Anrufe zur Innenstelle ermöglicht.

Belegung der Klemmleisten
Klemmleiste A (zur Zentrale)
3 Videosignal
4 Videosignalabschirmung
5 Masse
6 Zentrale ein
7 Anruf von der Außenstelle
8 Audiosignal zur Zentrale
9 Audiosignal von der Zentrale
10 Besetztsignal zur Zentrale
11 Gemeinanschluss Anruf Zentrale
12 Anruf von der Innenstelle
13 Hörergabel
14 Auffangbetrieb 1
15 Gemeinanschluss Anruf von der Außenstelle
16 Einschaltsignal Außenstelle
17 Anruf zur Innenstelle
18 Auffangbetrieb 2

Klemmleiste B (zum VA/100)
3 Videosignal
4 Videosignalabschirmung
5 –┐17,5 V
6 +┘Stromversorgung
7 Anruf
8 Audiosignal von der Außenstelle
9 Audiosignal zur Außenstelle
10 Einschaltsignal Anlage

Klemmleiste C (zur Innenstelle)
3 Videosignal
4 Videosignalabschirmung
5 –┐17,5 V Stromversorgung
6 +┘Innenstelle
7 Anruf zur Innenstelle
8 Audiosignal zur Innenstelle
9 Audiosignal zur Außenstelle
10 VSB-Besetztsignal
11
12 Anruf zur Pförtnerzentrale
13 Freisignal Pförtnerzentrale (grüne LED)
14 Besetztsignal Pförtnerzentrale (gelbe LED)

Klemmleiste F
1÷5 Hilfsfunktionen

Klemmleiste (zur Bildaufnahmekamera der Pförtnerzentrale)
3 Videosignal
4 Videosignalabschirmung
5 –┐17,5 V Stromversorgung
6 +┘Bildaufnahmekamera
7 Einschaltsignal Bildaufnahmekamera

Technische Daten
- Stromversorgung: 17,5VDC Gleichspannung.
- Stromaufnahme: 170 mA max.
- Betriebstemperatur: von 0 °C bis +35 °C.
- Abmessungen: 12 DIN-Einheiten, hoch (Abb. 1).

Nach Entfernung der Klemmabdeckungen lassen sich diese Geräte auf DIN-Montageschienen in Verteilerkästen montieren (EN 50022).
Maßangaben, siehe Abb. 1A.
Auch für Wandmontage geeignet.
Maßangaben, siehe Abb. 1B.

ENTSORGUNG
Vergewissern Sie sich, dass das Verpackungsmaterial gemäß den Vorschriften des Bestimmungslandes ordungsgemäß und umweltgerecht entsorgt wird.
Das nicht mehr benutzbare Gerät ist umweltgerecht zu entsorgen.
Die Entsorgung hat den geltenden Vorschriften zu entsprechen und vorzugsweise das Recycling der Geräteteile vorzusehen.
Die wiederverwertbaren Geräteteile sind mit einem Materialsymbol und –zeichen versehen.

F INSTRUCTIONS POUR L'INSTALLATION

SELECTEUR STANDARD DE CONCIERGERIE VSP/100
L'appareil est utilisé pour les installations vidéo-portier équipées d'un standard de conciergerie.
Il est doté d'un générateur de signaux qui permet aux postes intérieurs de reconnaître les appels provenant du standard.

Fonction des bornes
Bornier A (au conciergerie)
3 signal vidéo
4 écran signal vidéo
5 masse
6 conciergerie en service
7 appel en provenance du poste extérieur
8 audio au conciergerie
9 audio du conciergerie
10 entrée du signal de ligne occupée au conciergerie
11 commun des appels au conciergerie
12 appel du poste intérieur
13 crochet récepteur
14 interception 1
15 commun des appels du poste extérieur
16 activation poste extérieur
17 appel au poste intérieur
18 interception 2

Bornier B (au VA/100)
3 signal vidéo
4 écran signal vidéo
5 –┐17,5 V
6 +┘alimentation
7 appel
8 audio du poste extérieur
9 audio au poste extérieur
10 mise en fonction de l'installation

Bornier C (au poste intérieur)
3 signal vidéo
4 écran signal vidéo
5 –┐17,5 V alimentation
6 +┘poste intérieur
7 appel au poste intérieur
8 audio au poste intérieur
9 audio au poste extérieur
10 entrée du signal de ligne occupée du VSB
11
12 appels au conciergerie
13 entrée du signal de central libre (LED verte)
14 entrée du signal de central occupé (LED jaune)

Bornier F
1÷5 fonctions auxiliaires

Bornier H (à l'unité de prise de vue du conciergerie)
3 signal vidéo
4 écran signal vidéo
5 –┐17,5 V alimentation
6 +┘unité de prise de vue
7 mise en service unité de prise de vue

Caractéristiques techniques
- Alimentation: 17,5 Vcc.
- Consommation: 170 mA maxi.
- Température de fonctionnement: de 0 °C à +35 °C.
- Dimensions: module haut de 12 unités pour rail DIN (fig. 1).

L'alimentation peut être installé sans couvre-borniers dans des armoires DIN avec rail EN 50022 (voir la fig 1A) ou bien en saillie, avec le couvre-borniers, en employant le rail DIN fourni avec l'appareil (voir fig. 1B).

ELIMINATION
S'assurer que le matériel d'emballage n'est pas abandonné dans la nature et qu'il est éliminé conformément aux normes en vigueur dans le pays d'utilisation du produit.
À la fin du cycle de vie de l'appareil, faire en sorte qu'il ne soit pas abandonné dans la nature.
L'appareil doit être éliminé conformément aux normes en vigueur et en privilégiant le recyclage de ses pièces.
Le symbole et le sigle du matériau sont indiqués sur les pièces pour lesquelles le recyclage est prévu.