AZ/300

BPT S.p.A.
30020 Cinto Caomaggiore
Venezia - Italy

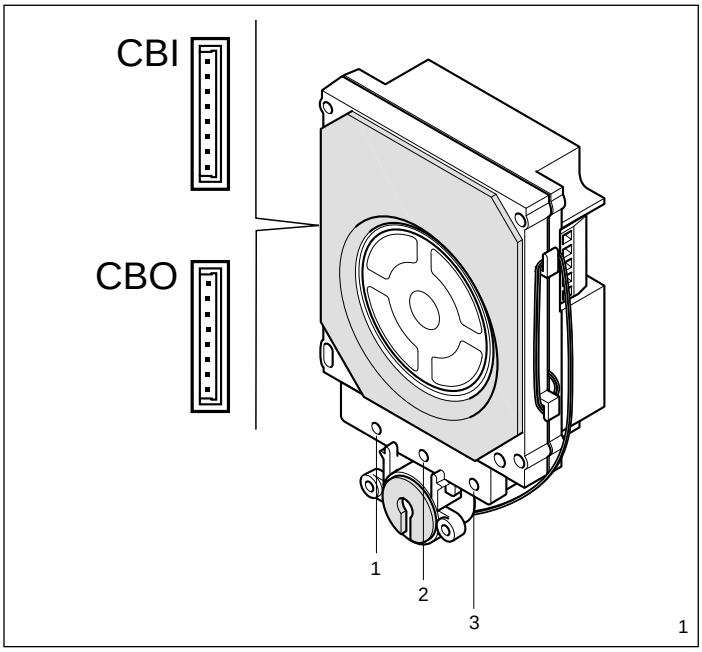

1

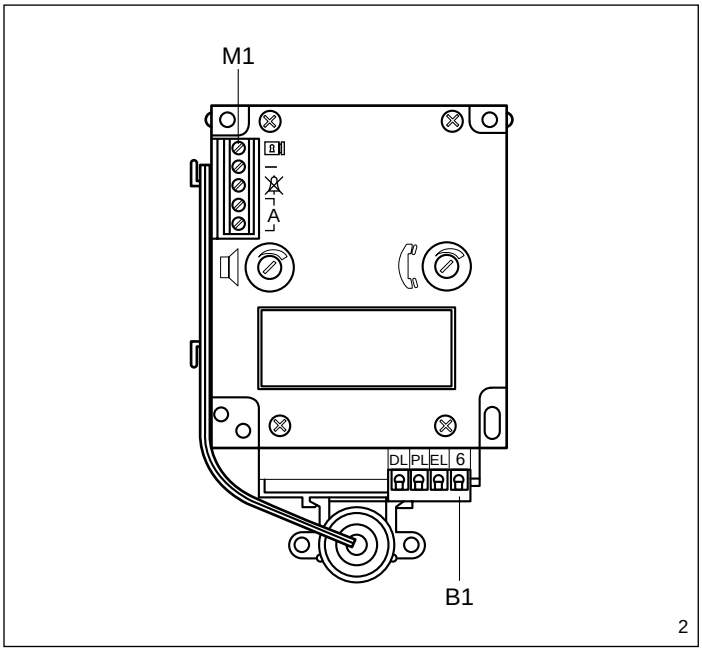

2

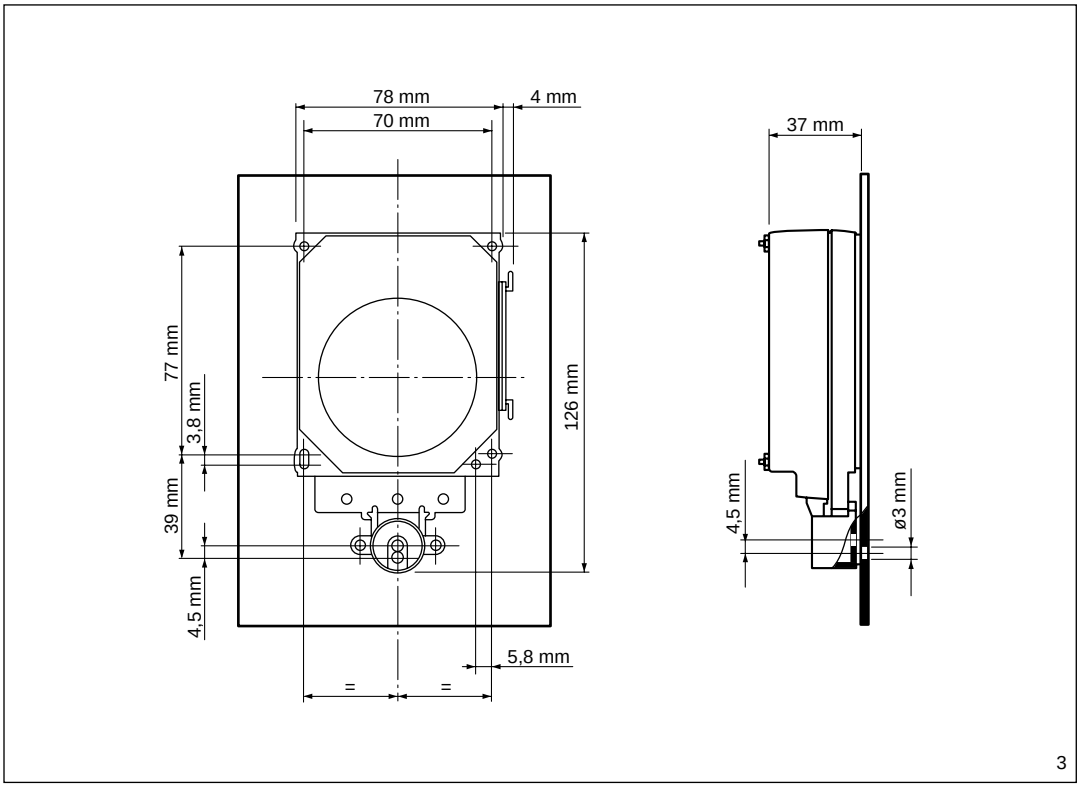

3

I ISTRUZIONI PER L'INSTALLAZIONE

GRUPPO FONICO AZ/300
Gruppo fonico per sistema 300. Permette di essere utilizzato su placche personalizzate insieme con il modulo di codifica chiamate VZS/308C e all'eventuale interfaccia video AVT/300.
La parte elettronica viene pilotata dal modulo di gestione posto esterno ICP/LR mediante un bus comune a tutti i moduli connessi alla stessa targa.
È in grado di attuare i seguenti comandi: uscita per segnalazione di occupato, relè apriporta e abilitazione audio.
Dispone di regolazione dei volumi per entrambi i canali audio.
Il gruppo fonico è dotato di segnalazione acustica per il tempo dell'apertura della porta, di dispositivo per comando elettroserratura locale e abilitazione audio tramite relè.
Al fine di migliorare la qualità dell'audio, è possibile, se le dimensioni del posto esterno lo permettono, separare il microfono dall'unità base (fig. 1) per un suo fissaggio in posizione remota (250 mm max.).
Montare il gruppo fonico seguendo le indicazioni di fig. 3.
È munito di due connettori CBI e CBO (fig. 1) per il collegamento al modulo ICP/LR (mediante apposito cablaggio in dotazione) e al modulo di codifica chiamate VZS/308C o all'eventuale interfaccia video AVT/300.
L'apparecchio è munito di tre indicatori a LED (fig. 1):
LED 1 Indicatore luminoso giallo
LED 2 Indicatore luminoso rosso
LED 3 Indicatore luminoso verde.

NOTA. I LED possono essere utilizzati per eventuali segnalazioni (es. il LED rosso per impianto occupato).

Regolazione dei volumi (fig. 2)
Potenziometro di regolazione audio al posto esterno.
Potenziometro di regolazione audio al derivato interno.

La regolazione dovrà essere eseguita in modo tale che i livelli audio siano ottimizzati, evitando di provocare l'effetto Larsen.

Funzione dei morsetti (fig. 2)
Morsettiera M2 (servizi)
uscita elettroserratura
– massa elettroserratura
occupato
A linea audio

Morsettiera B1
DL negativo LED verde
PL negativo LED giallo
EL negativo LED rosso
6 positivo alimentazione LED

Caratteristiche tecniche
- Alimentazione: 14÷18 Vcc.
- Assorbimento: 70 mA (11 mA in stand-by).

- Comando elettroserratura: di tipo impulsivo 18 Vcc max., corrente di mantenimento 500 mA.
- Audio: di tipo bilanciato, Z = 100Ω.
- Segnalazione di occupato: uscita a colettore aperto 50 mA max.
- Temperatura di funzionamento: da -15 °C a +50 °C.
- Dimensioni: vedere la fig. 3.

GB INSTALLATION INSTRUCTIONS

AZ/300 PHONIC GROUP
Phonic group for system 300. Can be used on customized front plates together with coded call module VZS/308C and video interface AVT/300, where applicable.
The electronics are controlled by the entry panel's management module ICP/LR by means of a bus shared by all modules connected to the same panel.
It can operate the following controls: output for busy warning, door-lock release relay and audio enabling.
It has a volume control for both audio channels.
The phonic group features a buzzer that sounds during door-lock release, a local solenoid door lock control device and audio enabling via relay.
If the entry panel is large enough, audio quality can be improved by separating the microphone from the standard unit (fig. 1) so that it can be fastened in a remote position (max. 250 mm).
Fit the phonic unit as illustrated in figure 3.
It comes with two connectors CBI and CBO (fig. 1) for connection to module ICP/LR (using the relevant wires attached) and to coded call module VZS/308C or video interface AVT/300, where applicable.
The unit comes with three LEDs (fig. 1):
LED 1 Yellow indicator
LED 2 Red indicator
LED 3 Green indicator.

NOTE. The LEDs can be used for various warnings (e.g. red LED for system busy warning).

Volume adjustment, figure 2
Potentiometer for adjusting volume at entry panel.
Potentiometer for adjusting volume at receiver.

Adjust the volume to give best results without feedback.

Function of each terminal (fig. 2)
Terminal block M2 (services)
solenoid door lock output
– solenoid door lock ground
engaged
A audio line

Terminal block B1
DL negative green LED
PL negative yellow LED
EL negative red LED
6 positive LED supply voltage

Technical features
- Supply voltage: 14÷18V DC.
- Current demand: 70 mA (11 mA on stand-by).
- Solenoid door lock control: pulse-type max. 18V DC, holding current 500 mA.
- Audio: balanced-type, Z = 100Ω.
- Engaged indicator: open-collector output max. 50 mA.
- Working temperature range: -15 °C to +50 °C.
- Dimensions: see fig. 3.

D INSTALLATIOINS-ANLEITUNG

LAUTSPRECHER- UND MIKROFONSATZ AZ/300
Lautsprecher- und Mikrofonsatz für das System 300. Ist auf kundenspezifische Tableaus, zusammen mit dem Rufcodemodul VZS/308C und, eventuell, mit der Videoschnittstelle AVT/300 einsetzbar.
Die Elektronik wird durch das Steuermodul der Außenstation ICP/LR über einen Bus gesteuert, der für alle an dasselbe Tableau angeschlossenen Module gleich ist.
Folgende Steuerfunktionen sind möglich: Ausgang für Besetztzeichen, Relais für Türöffner und Audioeinschaltung.
Die Lautstärke beider Audiokanäle ist regelbar.
Der Lautsprecher- und Mikrofonsatz ist mit einem Akustiksignal, das sich bei der Türöffnung aktiviert, mit einer Vorrichtung zur Betätigung des lokalen Elektroschlosses sowie mit einem Relais zur Audioeinschaltung ausgestattet.
Zur Verbesserung der Tonqualität kann das Mikrofon von der Basiseinheit (Abb. 1) getrennt werden, falls es die Abmessungen der Außenstationen zulassen, und an einer entfernteren Stelle (max. 250 mm) aufgestellt werden.
Bei der Montage des Lautsprecher- und Mikrofonsatzes bitte Anweisungen der Abb. 3 beachten.
Ist für den Anschluss an das Modul ICP/LR, an das Rufcodemodul VZS/308C oder an die eventuelle Videoschnittstelle AVT/300 mit zwei Steckverbindern CBI und CBO (Abb. 1) versehen (der Anschluss erfolgt über die eigens hierzu mitgelieferte Verkabelung).
Das Gerät verfügt über drei LED - Anzeigen (Abb. 1):
LED 1 Gelbes Licht
LED 2 Rotes Licht
LED 3 Grünes Licht.

ANMERKUNG. Die LED sind für eventuelle Anzeigen (z. Bsp. rotes Licht bei Besetztzeichen) verwendbar.

Lautstärkeregelung (Abb. 2)
Audio - Potentiometer an der Außenstation.
Audio - Potentiometer an der Sprechstelle.

Die Einstellung muß optimale Tonsignale gewährleisten um den Larsen-Effekt zu vermeiden.

Belegung der Klemmleisten (Abb. 2)
Klemmleiste M2 (Service-Funktionen)
Ausgang Elektroschloss
– Masse Elektroschloss
Besetzt
A Tonleitung

Klemmleiste B1
DL negativ LED grün
PL negativ LED gelb
EL negativ LED rot
6 positiv LED - Stromversorgung

Technische Daten
- Stromversorgung: 14÷18 VDC.
- Stromaufnahme: 70 mA (11 mA in Stand-by).
- Betätigung des Elektroschlosses: Stoßstrom max. 18 VDC, Haltestrom 500 mA.
- Audio: ausgeglichen, Z = 100Ω.
- Besetztzeichen: Ausgang mit offenem Kollektor 50 mA max.
- Betriebstemperatur: von -15 °C bis +50 °C.
- Abmessungen: siehe Abb. 3.

F INSTRUCTIONS POUR L'INSTALLATIONS

GROUPE PHONIQUE AZ/300
Groupe phonique pour système 300. Il permet d'être utilisé sur des platines personnalisées avec le module de codage des appels VZS/308C et l'éventuelle interface vidéo AVT/300.
La partie électronique est pilotée par le module de gestion du poste extérieur ICP/LR grâce à un bus commun à tous les modules connectés à la même platine.
Il est en mesure d'exécuter les commandes suivantes: sortie pour signalisation de ligne
occupée, relais ouvre-porte et habilitation audio.
Il comprend le réglage du volume pour les deux canaux audio.
Le groupe phonique est pourvu d'un signal sonore pendant toute la durée de l'ouverture de la porte, d'un dispositif pour la commande de la gâche électrique locale et de l'habilitation audio grâce à un relais.
Afin d'améliorer la qualité de l'audio, il est possible, si les dimensions du poste extérieur le permettent, de séparer le micro de l'unité de base (fig. 1) pour le fixer à distance (250 mm maxi).
Monter le groupe phonique en suivant les indications de la fig. 3.
Il est équipé de deux connecteurs CBI et CBO (fig. 1) pour le raccordement au module ICP/LR (grâce au câblage fourni) et au module de codage des appels VZS/308C ou à l'éventuelle interface vidéo AVT/300.
L'appareil comprend trois témoins à LED (fig. 1):
LED 1 Témoin lumineux jaune.
LED 2 Témoin lumineux rouge.
LED 3 Témoin lumineux vert.

NOTE. Les LED peuvent être utilisées pour d'éventuelles signalisations (ex. la LED rouge pour l'installation occupée).

Réglage des volumes (fig. 2)
Potentiomètre pour réglage audio au poste extérieur.
Potentiomètre pour réglage audio au poste intérieur.

Le réglage devra être effectué de manière à ce que les niveaux audio soient optimisés en évitant de provoquer l'effet Larsen.

Fonctions des bornes (fig.2)
Bornier M2 (services)
sortie gâche électrique
– masse gâche électrique
occupé
A ligne audio

Bornier B1
DL négatif LED verte
PL négatif LED jaune
EL négatif LED rouge
6 positif alimentation LED

Caractéristiques techniques
- Alimentation: 14÷18 Vcc.
- Absorption: 70 mA (11 mA en stand-by).
- Commande gâche électrique: de type par impulsions 18 Vcc maxi, courant de maintient 500 mA.
- Audio: de type symétrique, Z = 100Ω.
- Signalisation de ligne occupée: sortie à collecteur ouvert 50 mA maxi.
- Température de fonctionnement: de -15 °C à +50 °C.
- Dimensions: voir figure 3.

E INSTRUCCIONES PARA LA INSTALACION

GRUPO FÓNICO AZ/300
Grupo fónico para sistema 300. Permite el uso en placas personalizadas junto con el módulo de codificación llamadas VZS/308C y el eventual interfaz vídeo AVT/300.
La parte electrónica es pilotada

por el módulo de gestión de placa externa ICP/LR mediante un bus común para todos los módulos conectados con la misma placa.
Puede realizar los siguientes comandos: salida para señalización de ocupado, relé abrepuerta y habilitación audio.
Dispone de regulación de los volúmenes para ambos canales audio.
El grupo fónico dispone de señalización acústica para el tiempo de la apertura de la puerta, de dispositivo para el comando de la cerradura eléctrica local y habilitación audio mediante relé.
Para mejorar la calidad del audio es posible, si las dimensiones de la placa externa lo permiten, separar el micrófono de la unidad base (fig. 1) para fijarlo en posición desplazada (250 mm máx.).
Montar el grupo fónico según las indicaciones de la fig. 3.
Dispone de dos conectadores CBI y CBO (fig. 1) para la conexión al módulo ICP/LR (mediante cableado correspondiente incluido) y al módulo de codificación llamadas VZS/308C o al eventual interfaz vídeo AVT/300.
El aparato lleva tres indicadores de LED (fig. 1):
LED 1 indicador luminoso amarillo
LED 2 indicador luminoso rojo
LED 3 indicador luminoso verde.

NOTA. Los LED pueden ser utilizados para eventuales señalizaciones (por ej. el LED rojo para instalación ocupada).

Ajuste del volumen (fig. 2)
Potenciómetro de ajuste audio en la placa exterior.
Potenciómetro de ajuste audio en el derivado interno.

El ajuste de volumen se tendrá que realizar de manera que los niveles de sonido sean los adecuados, para poder evitar el efecto Larsen.

Función de los bornes (fig. 2)
Bornera M2 (servicios)
salida cerradura eléctrica
– masa cerradura eléctrica
ocupado
A línea audio

Bornera B1
DL negativo LED verde
PL negativo LED amarillo
EL negativo LED rojo
6 positivo alimentación LED

Características técnicas
- Alimentación: 14÷18 Vcc.
- Consumo: 70 mA (11 mA en stand-by).
- Comando cerradura eléctrica: de tipo impulsivo 18 Vcc máx., corriente de mantenimiento 500 mA.
- Audio: de tipo balanceado, Z = 100Ω.
- Señalización de ocupado: salida de colector abierto 50 mA máx.
- Temperatura de funcionamiento: entre -15 °C y +50 °C.
- Dimensiones: véase la fig. 3.

P INSTRUÇÕES PARA A INSTALAÇÃO

GRUPO FÓNICO AZ/300
Grupo fónico para sistema 300. Permite ser utilizado em placas personalizadas juntamente com o módulo de codificação chamadas VZS/308C e à eventual interface vídeo AVT/300.
A parte electrónica é pilotada pelo módulo de gestão da placa botoneira ICP/LR mediante um bus comum a todos os módulos conexos à mesma placa.
É capaz de actuar os seguintes comandos: saída para sinalização de ocupado, relé abertura da porta e habilitação áudio.
Dispõe de regulação dos volumes para ambos os canais áudio.
O grupo fónico está dotado de sinalização acústica pelo tempo de abertura da porta, do dispositivo para comando da fechadura eléctrica local e habilitação áudio através do relé.
A fim de melhorar a qualidade de áudio, é possível, se as dimensões da placa botoneira o permitem, separar o microfone da unidade base (fig. 1) para uma sua fixação na posição remota (250 mm máx.).
Montar o grupo fónico seguindo as indicações da fig. 3.
Está dotado de dois conectores CBI e CBO (fig. 1) para a ligação ao módulo ICP/LR (mediante apropriada cablagem em dotação) e ao módulo de codificação das chamadas VZS/308C ou à eventual interface vídeo AVT/300.
O aparelho está dotado de três indicadores a LED (fig. 1):
LED 1 Indicador luminoso amarelo
LED 2 Indicador luminoso vermelho
LED 3 Indicador luminoso verde.

NOTA. Os LED podem ser utilizados para eventuais sinalizações (ex. o LED vermelho para equipamento ocupado).

Regulação dos volumes (fig. 2)
Potenciómetro de regulação audio ao posto externo.
Potenciómetro de regulação audio ao derivado interno.

A regulação deverá ser efectuada de modo tal que os níveis audio sejam optimizados, evitando de provocar o efeito Larsen.

Função dos bornes (fig.2)
Terminais M2 (serviços)
saída fechadura eléctrica
– massa fechadura eléctrica
ocupado
A linha áudio

Terminais B1
DL negativo LED verde
PL negativo LED amarelo
EL negativo LED vermelho
6 positivo alimentação LED

Características técnicas
- Alimentação: 14÷18 Vcc.
- Absorção: 70 mA (11 mA em stand-by).
- Comando fechadura eléctrica: de tipo impulsivo 18 Vcc máx., corrente de mantimento 500 mA.
- Áudio: de tipo balanceado, Z = 100Ω.
- Sinalização de ocupado: saída a colector aberto 50 mA máx.
- Temperatura de funcionamento: desde -15 °C até +50 °C.
- Dimensões: ver a fig. 3.

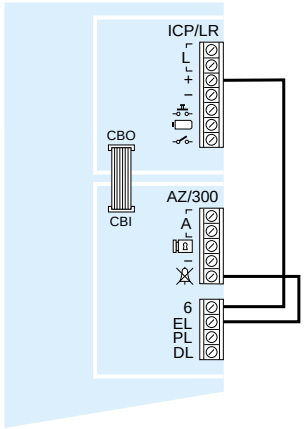

4

Fig.4-Schema di collegamento per la segnalazione di occupato.

Fig.4-Connection diagram for engaged indicator.

Abb.4-Anschlüsse zwischen für Besetztzeichen.

Fig.4-Schéma de raccordement par signalisation de ligne occupée.

Fig.4-Esquema de conexión para señalización de ocupado.

Fig.4-Esquema de ligação para sinalização de ocupado.

SE 300C51

IMPIANTO CITOFONICO PLURIFAMILIARE

MULTI-FLAT AUDIO ENTRY INSTALLATION

HAUSSPRECHANLAGE FÜR MEHRFAMILIENHAUSER

INSTALLATION PORTIER ELECTRONIQUE POUR IMMEUBLE

EQUIPO DE PORTERO ELECTRONICO MULTIFAMILIAR

INSTALAÇÃO TELEFONE DE PORTEIRO PLURIFAMILIAR

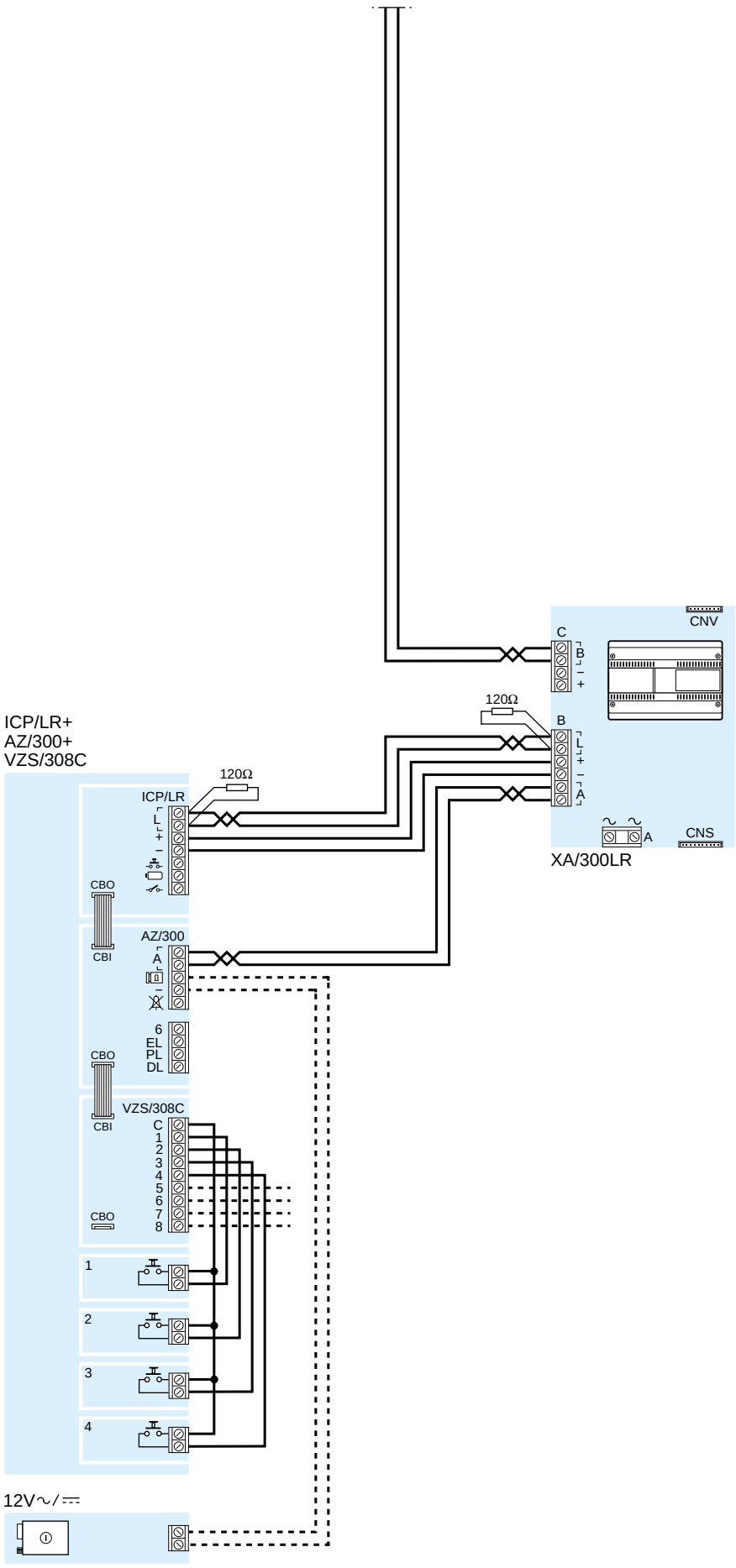

SE 300V51

IMPIANTO VIDEOCITOFONICO PLURIFAMILIARE

MULTI-FLAT VIDEO ENTRY INSTALLATION

VIDEO-SPRECHANLAGE FÜR MEHRFAMILIENHAUSER

INSTALLATION PORTIER VIDEO POUR IMMEUBLE

DE EQUIPO DE VIDEOPORTERO MULTIFAMILIAR

INSTALAÇÃO VIDEOPORTEIRO PLURIFAMILIAR

SE 300V51

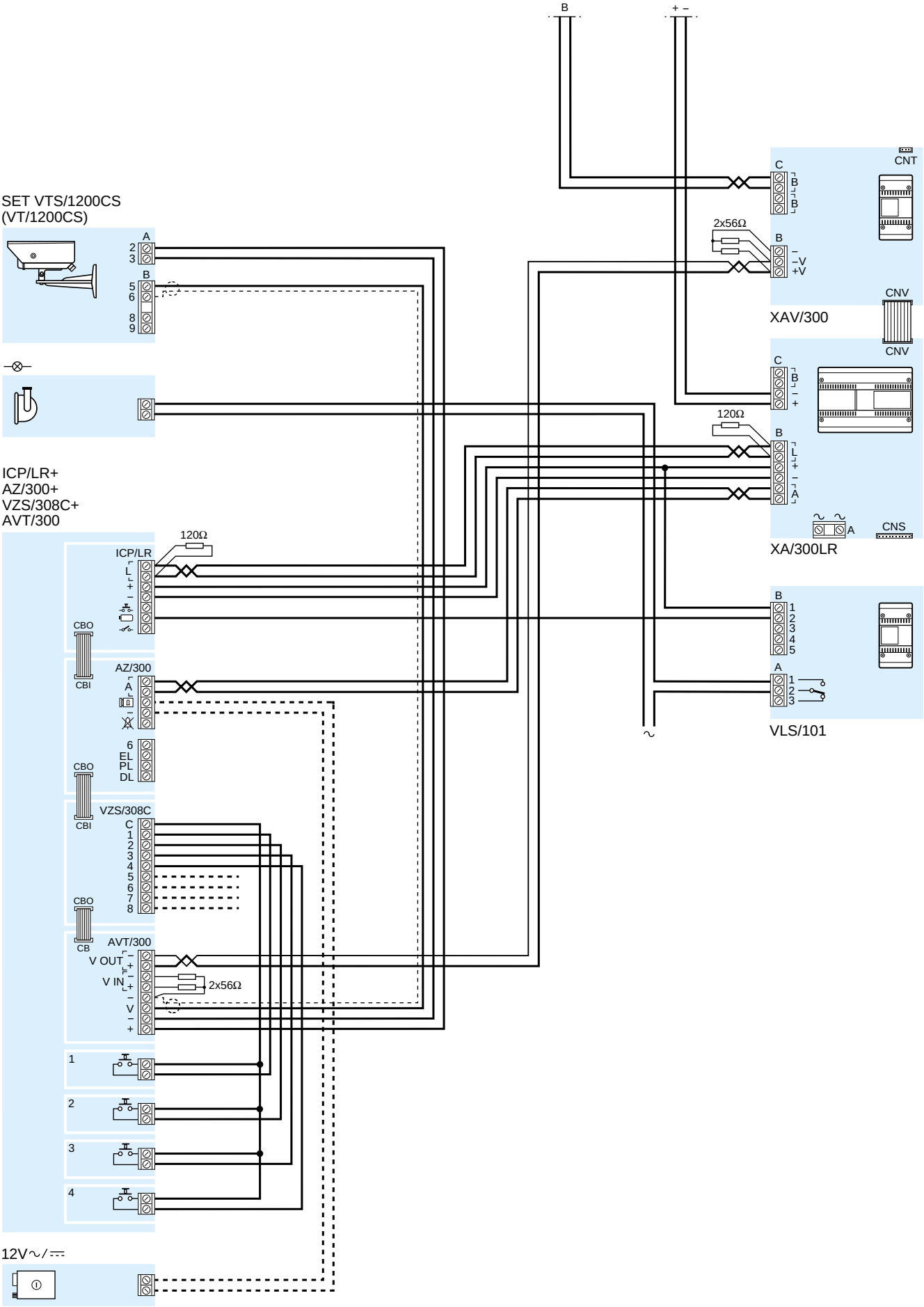
B
+ –
SET VTS/1200CS
(VT/1200CS)
A
2
3
B
5
6
8
9
ICP/LR+
AZ/300+
VZS/308C+
AVT/300
120Ω
ICP/LR
L
+
–
CBO
CBI
AZ/300
A
6
EL
PL
DL
VZS/308C
C
1
2
3
4
5
6
7
8
CB
AVT/300
V OUT
V IN
2x56Ω
V
1
2
3
4
12V∼/⎓
C
B
B
CNT
2x56Ω
–V
+V
CNV
XAV/300
CNV
120Ω
L
A
CNS
XA/300LR
1
2
3
4
5
VLS/101